Ecophon Industry™ Modus

Ecophon Industry™ Modus ist eine funktionale Decke, die zur Lärmreduzierung in industriell genutzten Bereichen geeignet ist, für die verschiedene Formate und Montageverfahren erforderlich sind. Ecophon Industry™ Modus kann mit sichtbarer Unterkonstruktion als abgehängte Decke montiert werden oder mit Schrauben und Unterlegscheibe direkt montiert werden.

Ecophon Industry™ Modus Systeme bestehen aus den Akustikdeckenplatten, sowie der dazu passenden Connect™ Unterkonstruktion. Das Gesamtgewicht beträgt ca. 3-5 kg/m² je nach Plattenstärke. Die Akustikdeckenplatten sind aus Glaswolle hergestellt, wobei die sichtbare Oberfläche aus einem eingefärbten besteht. Die Rückseite der Absorber ist mit einem Vlies und die Kanten sind unbehandelt.
Damit die System-Qualität erreicht wird, müssen die Platten in Kombination mit Connect™ (samt Zubehör) montiert
verzinkte

(Ecophon
Funktions
Abweich
können.
auf die F

Sweden

FORMATE

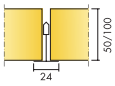

Abmessung, mm	1200x600	1200x1200	1200x1200
Direktmontage	•	•	•
T24	•	•	•
Stärke (d)	50	50	100
Montageskizze	M22, M23, M44, M444	M22, M23, M44, M444	M22, M23, M44, M444

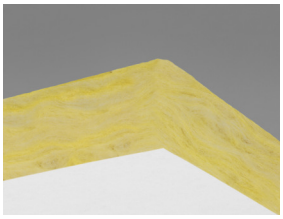
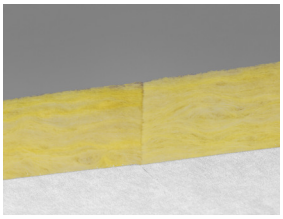

Acoustics

Schallabsorption:
Die Testergebnisse wurden gemäß DIN EN ISO 354 ermittelt. Klassifikation gemäß DIN EN ISO 11654.

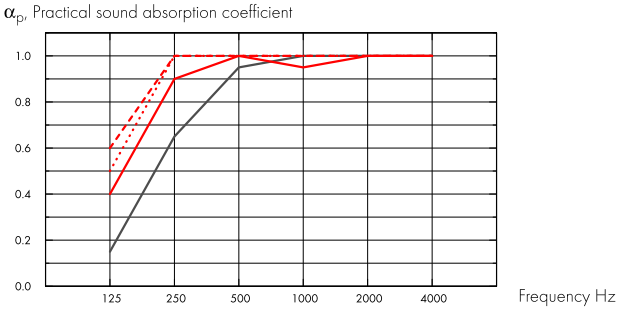

— Industry Modus S 50 mm, 50 mm o.d.s.
— Industry Modus S 50 mm, 200 mm o.d.s.
···· Industry Modus S 100 mm, 100 mm o.d.s.
--- Industry Modus S 100 mm, 200 mm o.d.s.
o.d.s = overall depth of system

THK mm	o.d.s. mm	α_p, Practical sound absorption coefficient						α_w	Sound absorption class
		125 Hz	250 Hz	500 Hz	1000 Hz	2000 Hz	4000 Hz		
50	50	0.15	0.65	0.95	1.00	1.00	1.00	0.95	A
50	200	0.40	0.90	1.00	0.95	1.00	1.00	1.00	A
100	100	0.50	1.00	1.00	1.00	1.00	1.00	1.00	A
100	200	0.60	1.00	1.00	1.00	1.00	1.00	1.00	A

THK mm	o.d.s. mm	NRC	SAA
50	50	0.90	0.93
100	100	1.10	1.07
100	200	1.10	1.07
100	400	1.05	1.03

Raumluftqualität

Cert/Label	Blank
Eurofins Indoor Air Comfort®	IAC
Französisches VOC	A
Finnische Emissionsklassifizierung M1	•

Ökologischer Fußabdruck

	kg CO_2 equiv/m²
Industry Modus S 50mm	2,35
Industry Modus S 100mm	4,44

Lebenszyklusstufen A1 bis C4 aus EPD, in Übereinstimmung mit ISO 14025 / EN 15804

Circularity

Minimaler Gehalt an recycelten Inhalt (50 mm)	60%
Minimaler Gehalt an recycelten Inhalt (100 mm)	63%
Circularity	Vollständig recycelbar

Brandschutz

Land	Standard	Klasse
Europa	EN 13501-1	A2-s1,d0

Platten: Nicht brennbar nach DIN EN ISO 1182.

Feuchtigkeitsbeständigkeit

Die Akustikdeckenplatten sind bei einer permanenten relativen Luftfeuchtigkeit von bis zu 95% bei 30°C formstabil (getestet gemäß EN 13964:2014).

Visuelles Erscheinungsbild

S White 190, ähnlich NCS S 0500-N / RAL 9003, Lichtreflexionsgrad 80%. T White 174, ähnlich NCS S 0502-Y / RAL 9010, Lichtreflexionsgrad 80%. S Grey 981, ähnlich NCS S 2502-Y / RAL 7044, Lichtreflexionsgrad 45%. S Black 970, ähnlich NCS S 8502-Y / RAL 6008, Lichtreflexionsgrad 4%. S Nature, Lichtreflexionsgrad 60%. Geringe Farbunterschiede können auftreten.

Reinigung

Wöchentlich Staubwischen und Staubsaugen möglich.

Accessibility

Die Platten sind demontierbar. Mindesthöhe siehe Montageskizze.

Montage

gemäß Montageskizze, Montageanleitung. Informationen zur minimalen totalen Konstruktionshöhe siehe Materialspezifikation.

Systemgewicht

The weight of the system (including suspension grid) should be approximately 3-5 kg/m².

Belastung

Zulässige Nutzlast, Tragkraft der Abhänger und Befestigungen siehe Montageskizze oder www.ecophon.com

CE

Ecophon Deckensysteme sind CE-gekennzeichnet gemäß der europäischen einheitlichen Norm EN13964:2014. CE-gekennzeichnete Bauprodukte unterliegen einer Leistungserklärung (DoP), die es Kunden und Anwendern ermöglicht, die Leistung von auf dem europäischen Markt erhältlichen Produkten leicht zu vergleichen.

KEIN PRODUKT FÜR DEUTSCHLAND!

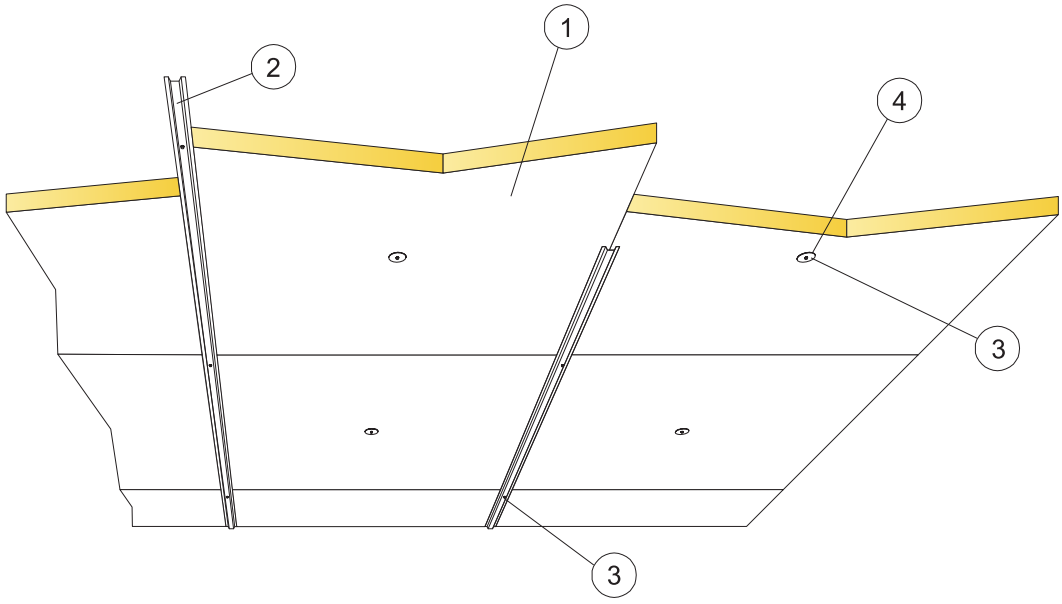

© Ecophon Group

MATERIALSPEZIFIKATION (OHNE VERSCHNITT)

		Abmessung, mm	
		1200x600	**1200x1200**
1	Industry Modus	1,4/m²	0,7/m²
2	Connect Hutprofil, max. Befestigungsabstand 1200 mm	0,9m/m²	0,9m/m²
3	Connect Montageschraube (für Leichtbeton oder Metall)	2,3/m²	1,6/m²
4	Connect Unterlegscheibe	1,4/m²	0,7/m²
	Δ Min. totale Konstruktionshöhe: 50 oder 100 mm	-	-
	δ Mindesthöhe für Demontierbarkeit: Dieses System ist nicht demontierbar	-	-

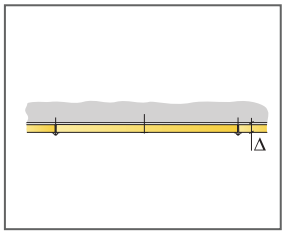

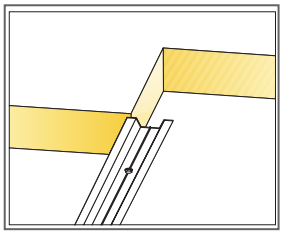

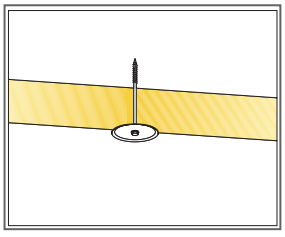

Abmessung, mm	Max. Nutzlast (N)	Mindesttragkraft (N)
1200x600x50	-	-
1200x1200x50	-	-
1200x1200x100	-	-

Nutzlast/Tragkraft

KEIN PRODUKT FÜR DEUTSCHLAND!

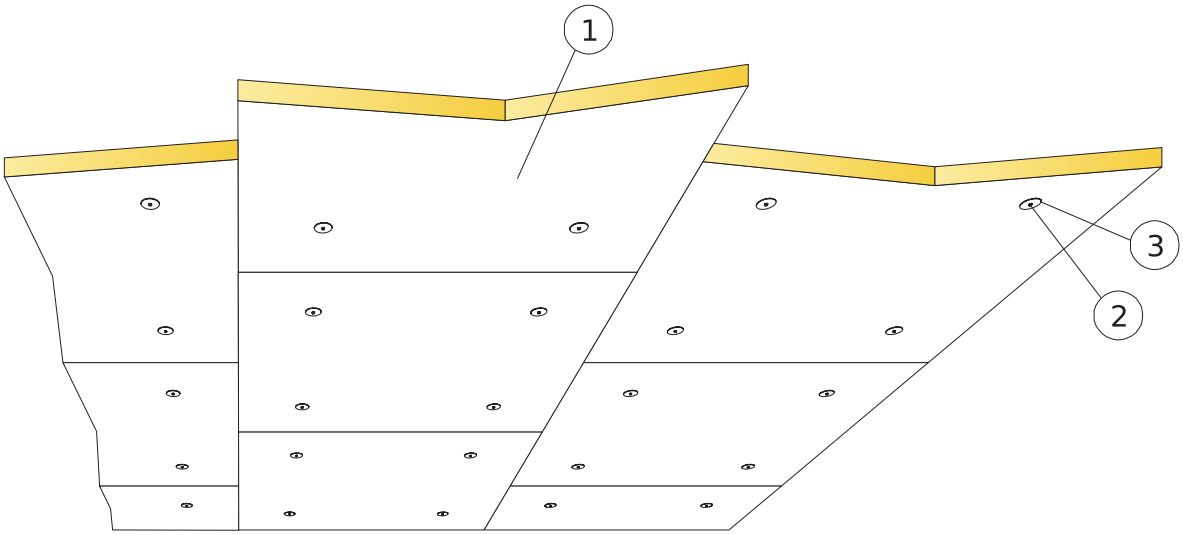

© Ecophon Group

MATERIALSPEZIFIKATION (OHNE VERSCHNITT)

		Abmessung, mm	
		1200x600	**1200x1200**
1	Industry Modus	1,4/m²	0,7/m²
2	Connect Montageschraube (für Leichtbeton oder Metall)	5,6/m²	2,8/m²
3	Connect Unterlegscheibe	5,6/m²	2,8/m²
	Δ Min. totale Konstruktionshöhe: 50 oder 100 mm	-	-
	δ Mindesthöhe für Demontierbarkeit: Dieses System ist nicht demontierbar	-	-

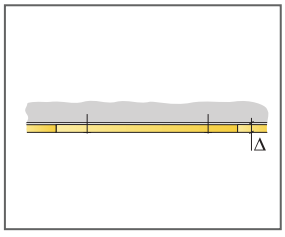

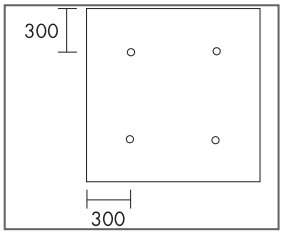

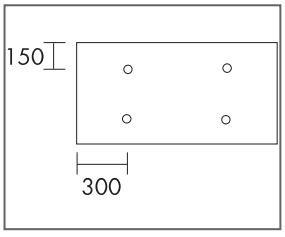

Abmessung, mm	Max. Nutzlast (N)	Mindesttragkraft (N)
1200x600x50	-	-
1200x1200x50	-	-
1200x1200x100	-	-

Nutzlast/Tragkraft

KEIN PRODUKT FÜR DEUTSCHLAND!

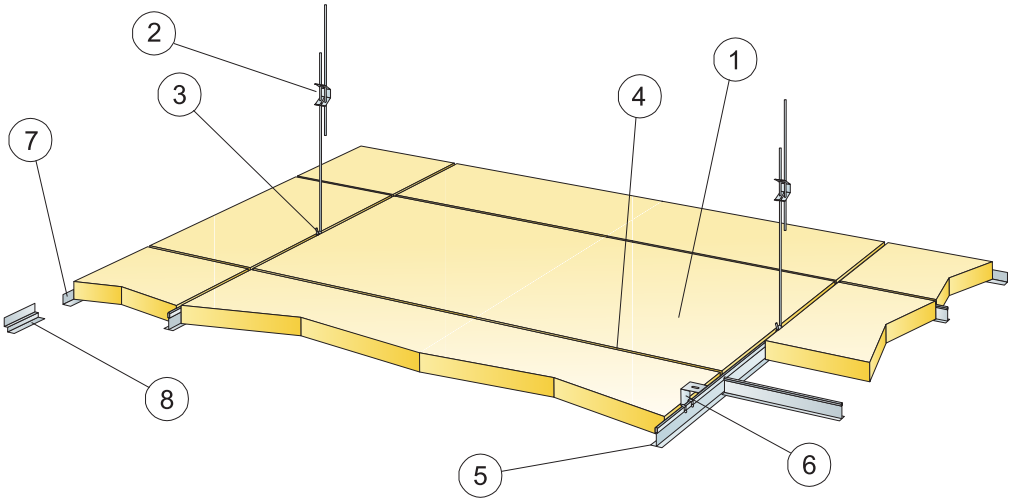

© Ecophon Group

MATERIALSPEZIFIKATION (OHNE VERSCHNITT)

		Abmessung, mm	
		1200x600	**1200x1200**
1	Industry Modus	1,4/m²	0,7/m²
2	Connect Schnellspannabhänger, max. Befestigungsabstand 1200 mm	0,7/m²	0,7/m²
3	Connect Abhänge-Clip (nicht für Schwimmbadklima)	0,7/m²	0,7/m²
4	Connect Querschiene, L=1200 mm, Achsmaß 1200 oder 600 mm (nur wenn alle Seiten aufliegen)	1,7m/m²	0,9m/m²
5	Connect T24 Hauptschiene, Achsmaß 1200 mm (nur bei vier tragenden Seiten)	0,9m/m²	0,9m/m²
6	Für Direktmontage: Connect Direktbefestigungsklammer, max. Befestigungsabstand 1200 mm	0,7/m²	0,7/m²
7	Connect Wandwinkel, max. Befestigungsabstand 300 mm	nach Bedarf	nach Bedarf
8	Connect Stufenwandwinkel, max. Befestigungsabstand 300 mm	nach Bedarf	nach Bedarf
	Δ Min. totale Konstruktionshöhe: 50, 80 oder 100 mm mit Direktbefestigungsklammer. 100 mm mit Schnellspannabhänger	-	-
	δ Mindesthöhe für Demontierbarkeit: 150 mm bei Stärke 50 mm, 250 mm bei Stärke 100 mm	-	-

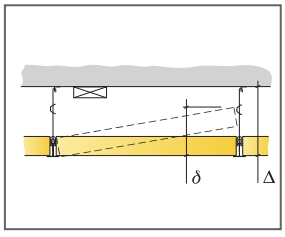

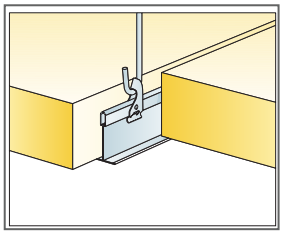

Abhängung mit Schnellspannabhänger und Abhänge-Clip

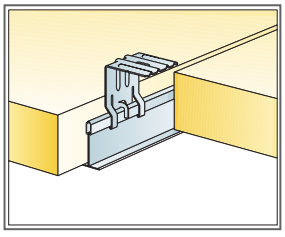

Abhängung mit Direktbefestigungsklammer

Abmessung, mm	Max. Nutzlast (N)	Mindesttragkraft (N)
1200x600x50	40	160
1200x1200x50	40	160
1200x1200x100	40	160

Nutzlast/Tragkraft

KEIN PRODUKT FÜR DEUTSCHLAND!

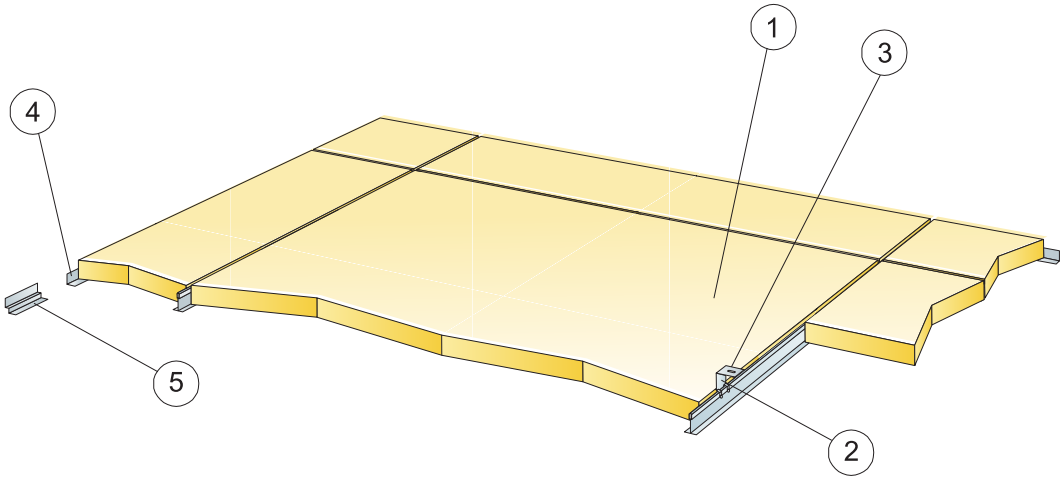

© Ecophon Group

MATERIALSPEZIFIKATION (OHNE VERSCHNITT)

		Abmessung, mm	
		1200x600	**1200x1200**
1	Industry Modus	1,4/m²	0,7/m²
2	Connect T24 Hauptschiene, Achsmaß 1195 (nur zwei tragende Seiten)	0,9m/m²	0,9m/m²
3	Für Direktmontage: Connect Direktbefestigungsklammer, max. Befestigungsabstand 1200 mm	0,7/m²	0,7/m²
4	Connect Wandwinkel, max. Befestigungsabstand 300 mm	nach Bedarf	nach Bedarf
5	Connect Stufenwandwinkel, max. Befestigungsabstand 300 mm	nach Bedarf	nach Bedarf
	Δ Min. totale Konstruktionshöhe: 50, 80 oder 100 mm mit Direktbefestigungsklammer.	-	-
	δ Mindesthöhe für Demontierbarkeit: Dieses System ist nicht demontierbar	-	-

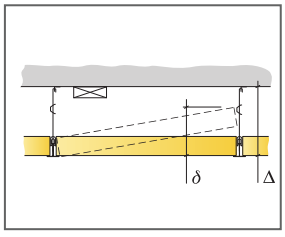

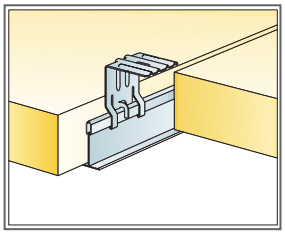

Abhängung mit Direktbefestigungsklammer

Abmessung, mm	Max. Nutzlast (N)	Mindesttragkraft (N)
1200x600x50	40	160
1200x1200x50	40	160
1200x1200x100	40	160

Nutzlast/Tragkraft